Banc Busserais

Réf : 015260 à 015261

Fabrication Française

Version : résineux + lasure acajou doré » longueur 1800 mm : RAD

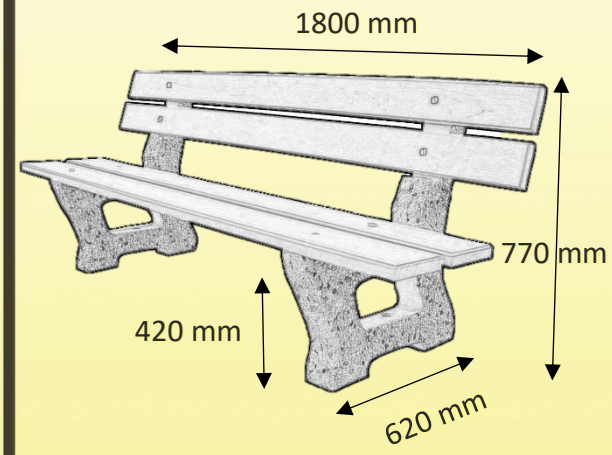

DESCRIPTION

Banc solide en béton armé, confortable robuste et stable, agréé NF P99-610

MATERIAUX

Pieds béton armé, gravillons roulés n°1, lames bois.
- longueur 1800 mm, section 45 x 165/120

FIXATION

A poser ou à sceller, scellement par boulon queue de carpe en option X2
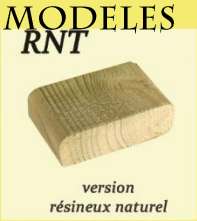
MODELES